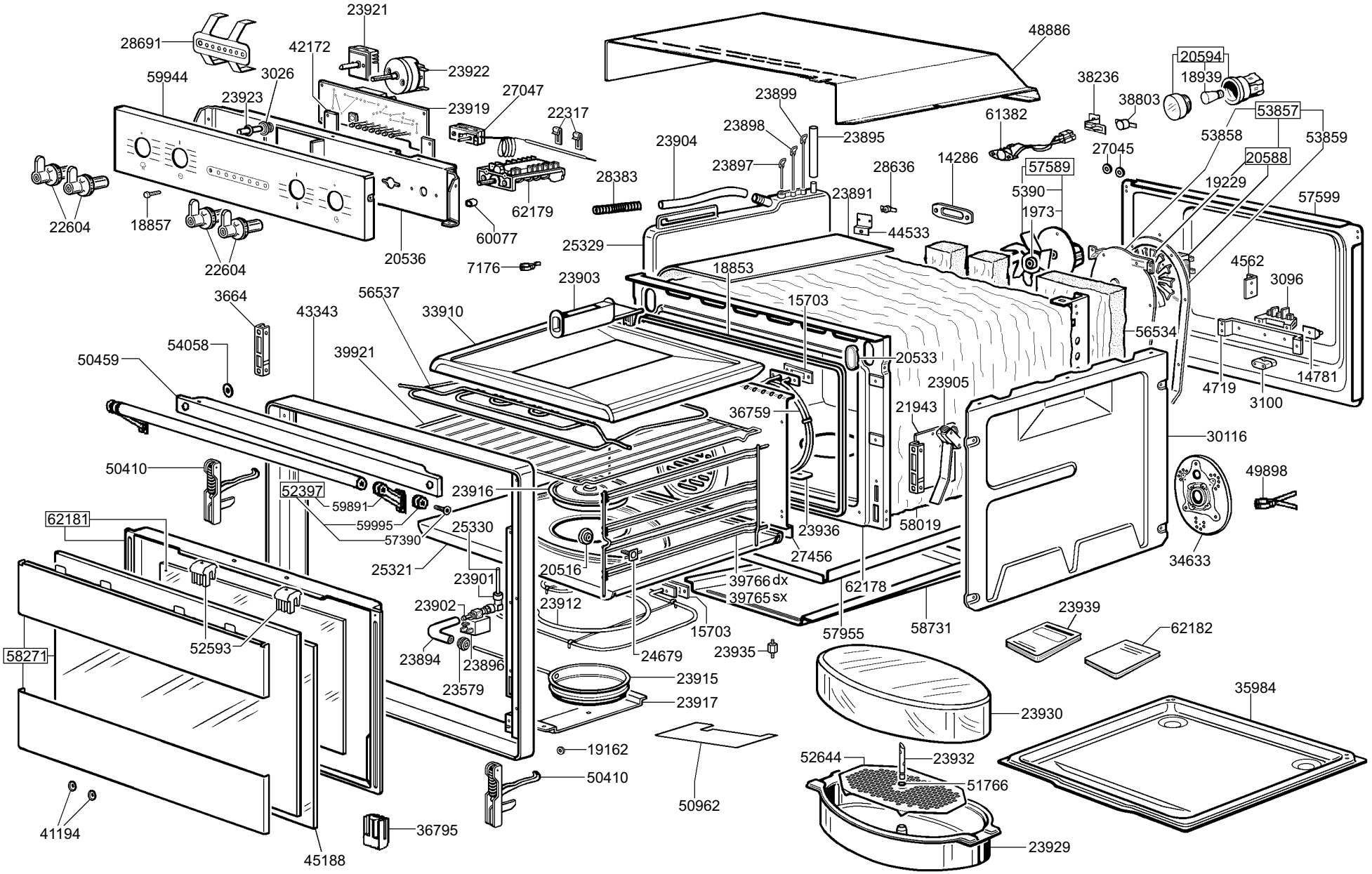
28691
23921
42172
23922
59944
3026
23923
23919
27047
22317
48886
20594
18939
38236
38803
53857
53858
53859
23899
23898
23895
61382
23904
23897
28383
23891
28636
14286
27045
20588
19229
57589
5390
1973
57599
22604
18857
22604
62179
60077
20536
7176
25329
44533
18853
23903
4562
3096
3664
56537
43343
33910
15703
56534
50459
54058
39921
20533
4719
3100
14781
23905
36759
21943
30116
50410
52397
59891
59995
57390
23916
49898
62181
25330
25321
23936
58019
34633
23901
20516
39766 dx
39765 sx
62178
27456
23902
23912
15703
57955
58731
23939
62182
58271
52593
23894
23896
23579
24679
23935
23915
23917
35984
23930
19162
50410
52644
23932
51766
50962
41194
36795
45188
23929